MACCHINE PER CAFFÈ ESPRESSO
ESPRESSO COFFEE MACHINES

TECNICA

hand made in Italy

Espresso by ROYAL

MODELLI - MODELS - MODELLE - MODÈLES - MODELOS

Espresso by ROYAL

ELETTRONICA

- AUTOMATIC PROGRAMMABLE DOSING MODEL BY KEYBORD
- KAFFEEMASCHINE ELEKTRONISCH PROGRAMMIERBAR MIT DRUCKTASTEN
- MODÈLE ELECTRONIQUE AVEC DOSAGE PROGRAMMABLE A CLAVIER
- MODELO AUTOMATICO CON DOSIFICION ELECTRONICA PROGRAMABLE DESDE LA BOTONERA

SEMI-AUTOMATICA A LEVETTA

- SEMI-AUTOMATIC MANUAL LEVER MODEL
- KAFFEEMASCHINE HALBAUTOMATISCH MIT HEBEL
- MODÈLE SEMI-AUTOMATIQUE AVEC GROUPE DE DISTRIBUTION À MANETTE
- MODELO SEMI-AUTOMATICO A EROGACION MANUAL ACCIONADA POR PALANCA

OPTIONAL:

- SCALDATAZZE ELETTRICO
- ELECTRICAL CUP WARMER
- ELEKTRISCHE TASSENWÄRMER
- CHAUFFE-TASSES ELECTRIQUE
- CALIENTATAZAS ELECTRICO

- GRUPPI ALTI
- HIGH GROUPS
- HÖHERE BRÜGRUPPE
- HAUT GROUPES
- GRUPOS ALTO

- KIT DISPLAY
- KIT DISPLAY
- AUSSER DISPLAY
- OPTION DISPLAY
- OPCION DISPLAY

- ADDOLCITORE ACQUA
- WATER SOFTENER
- ENTKALKER AUSGERÜSTET
- ADOUCISSEUR
- DEPURADOR

TECNICA

- **SEMI-AUTOMATICA A PULSANTE**
- SEMI-AUTOMATIC SWITCH MODEL
- KAFFEEMASCHINE HALBAUTOMATISCH MIT DRUCKTASTEN
- MODÈLE SEMI-AUTOMATIQUE AVEC INTERRUPTEUR
- MODELO SEMI-AUTOMATICO A PULSADOR

COLORI - COLOURS:

NERO BLACK SCHWARZ NOIR NEGRO	ROSSO RED ROT ROUGE ROJO	BIANCO WHITE WEISS BLANC BLANCO

DATI TECNICI - TECHNICAL DATA:

CALDAIA IN RAME A CIRCUITO TERMOSIFONICO
Copper inner boiler continuos heat circulation
Interner kassel aus kupfer,Heißwasserheizung
Chaudière en cuivre, circulation par thermosiphon
Caldera a circulacion termosifonica

GRUPPI TERMOCOMPENSATI
Heat-balancing units
Temperaturausgleichsgruppen
Groupes thermocompensés
Grupo profesional hidraulico con circulation termosifonica

AUTOLIVELLO AUTOMATICO
Automatic boiler water level control
Wassetstandausgleich im kessel
Contrôle automatique du niveau de l'eau
Autonivel electronico de entrada agua

COMMUTATORE ACCENSIONE 0-1-2 (1=carico H_2O; 2=riscaldamento)
Start switch: Filling/Heating
Umschalter: Aufladen/Aufheize
Commutateur de mise en marche: Remplissage/Chauffage
Interruptor de encendido 0-1-2

2 LANCE VAPORE
2 Steamspouts
2 Dampfgeber
2 Lances vapeur
2 Grifo de vapor

1 LANCIA ACQUA
1 Hot water spout
1 Heisswassergeber
1 Lance eau chaude
1 Grifo de agua

Espresso by ROYAL

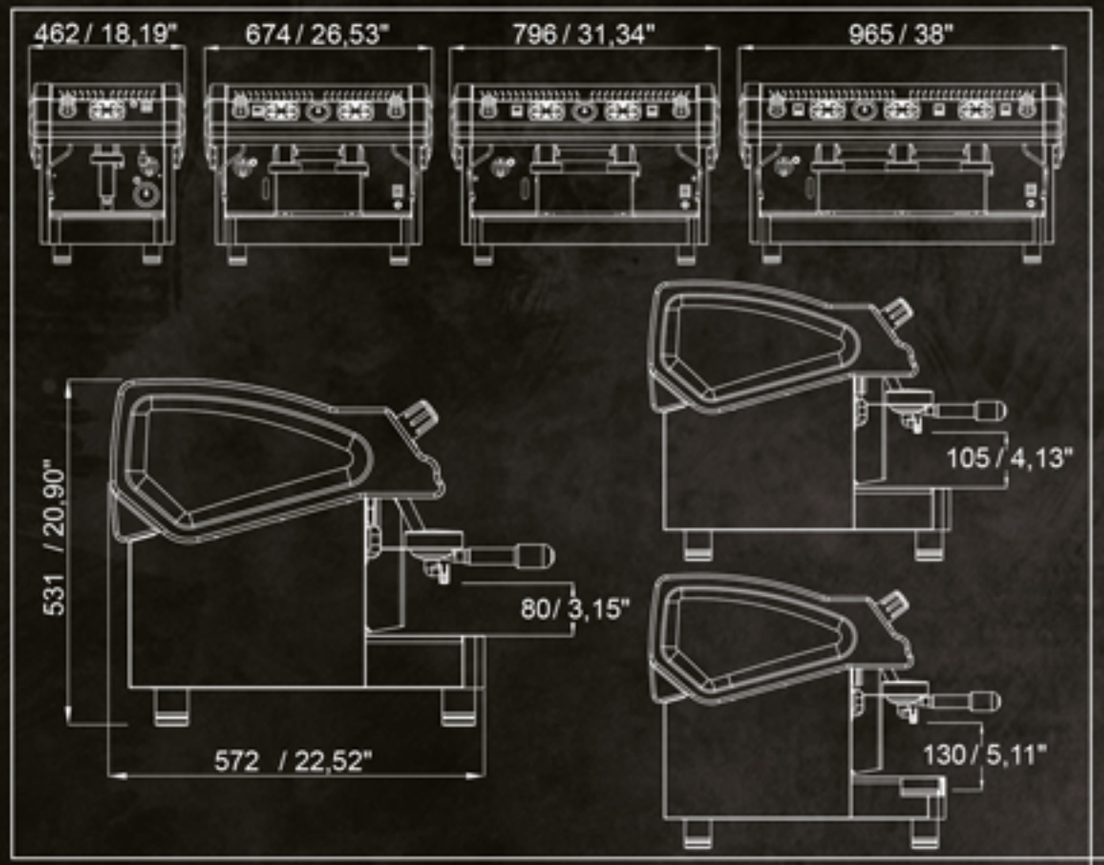

CBC ROYAL FIRST S.r.l.
Via Martiri delle Foibe, 15
Scomigo di Conegliano 31015 - TV - ITALY
tel. +39 0438 394977
fax. +39 0438 208153
e-mail: info@royal1.it
www.royal1.it

Espresso by ROYAL

TECNICA

GRUPPI/GROUPS GRUPPEN/GROUPES/GRUPOS	1	2 SB	2	3
PESO Kg/Ibs ▪ Net weight ▪ Nettogewicht ▪ Poids net ▪ Peso	35/77	52/114	70/154	85/185
Caldaia Lt/US GAL ▪ Boiler ▪ Kassel ▪ Chaudière ▪ Caldera	4/1,1	8/2,1	14/3,7	21/5,5
KW	2,0	2,6	3,5	5,2
VOLT	110/230/240/400			
PORTAFILTRI ▪ Filter holders ▪ Filter träger ▪ Porte-filtre ▪ Portafiltro	2	3	3	4